COMMUNE DE RANCHAL

RÉHABILITATION D'UN BATIMENT ABRITANT UN PÔLE SERVICE ET CRÉATION DE 2 LOGEMENTS

DOSSIER DE CONSULTATION DES ENTREPRISES

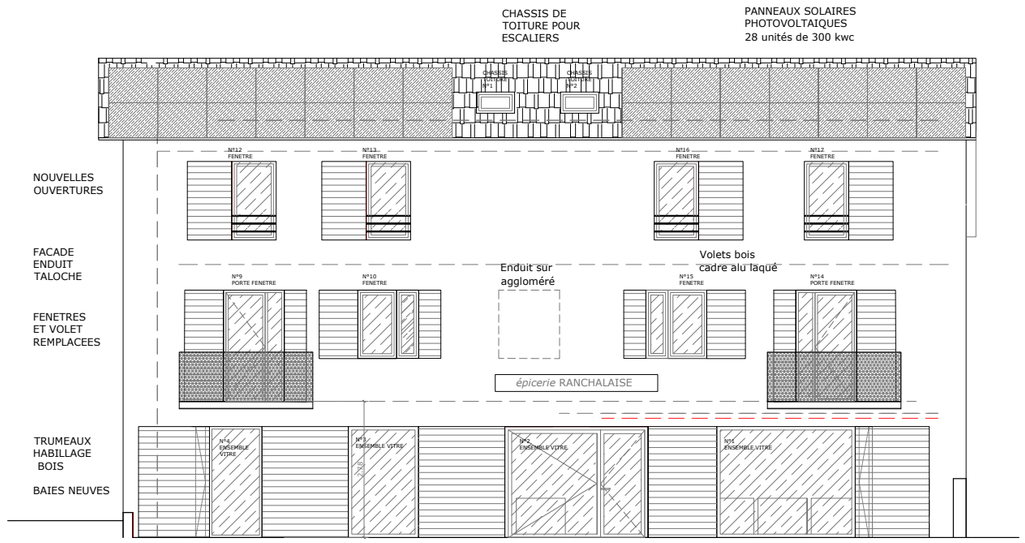

23 JUIN 2021

NATHALIE CINQUIN - SARL d'architecture
Les Granges
69550 CUBLIZE
Tel : 04 74 89 61 86 -
architecte.cinquin@wanadoo.fr

MAITRE D'OUVRAGE :
Commune de Ranchal
69470 RANCHAL

Présentation sommaire :

Les travaux consistent à réhabiliter un bâtiment de trois étages actuellement occupé uniquement au rez de chaussée par une petite épicerie.

Après travaux, le batiment abritera 3 entités distinctes avec deux entrées séparées :

- un pole commerce sur l'ensemble du rez-de-chaussé - accessible depuis la rue principale du bourg,
- deux locaux d'activités à l'érage 1 - accessible par le terrain au Nord,
- deux duplex - accessible par le terrain au Nord.

le projet s'inscrit dans une démarche de performance énergétique et de diminution de l'impact environnemental des constructions. Ils bénéfiecie de nombreuses subventions grace à cet effeort de la part du maitre d'ouvrage.

A ce titre le projet comprend :

- Une chaufferie à granulé de bois de faible puissance,
- Un chauffe eau solaire,
- Des panneaux solaires photovoltaiques,
- L'utilisation de matériaux biosourcés et à faible taux de COV.

CONTENU DU PRESENT DOSSIER :

- FACADES
- PLANS DES 3 ETAGES
- COUPES
- CARNET DE DETAILS

- ANNEXE 1 / ETAT DES LIEUX ET DIAGNOSTIC
- ANNEXE 2 / PLANS DE REPERAGE DES DEMOLITIONS

FACADE SUD OUEST

Echelle 1/100 eme

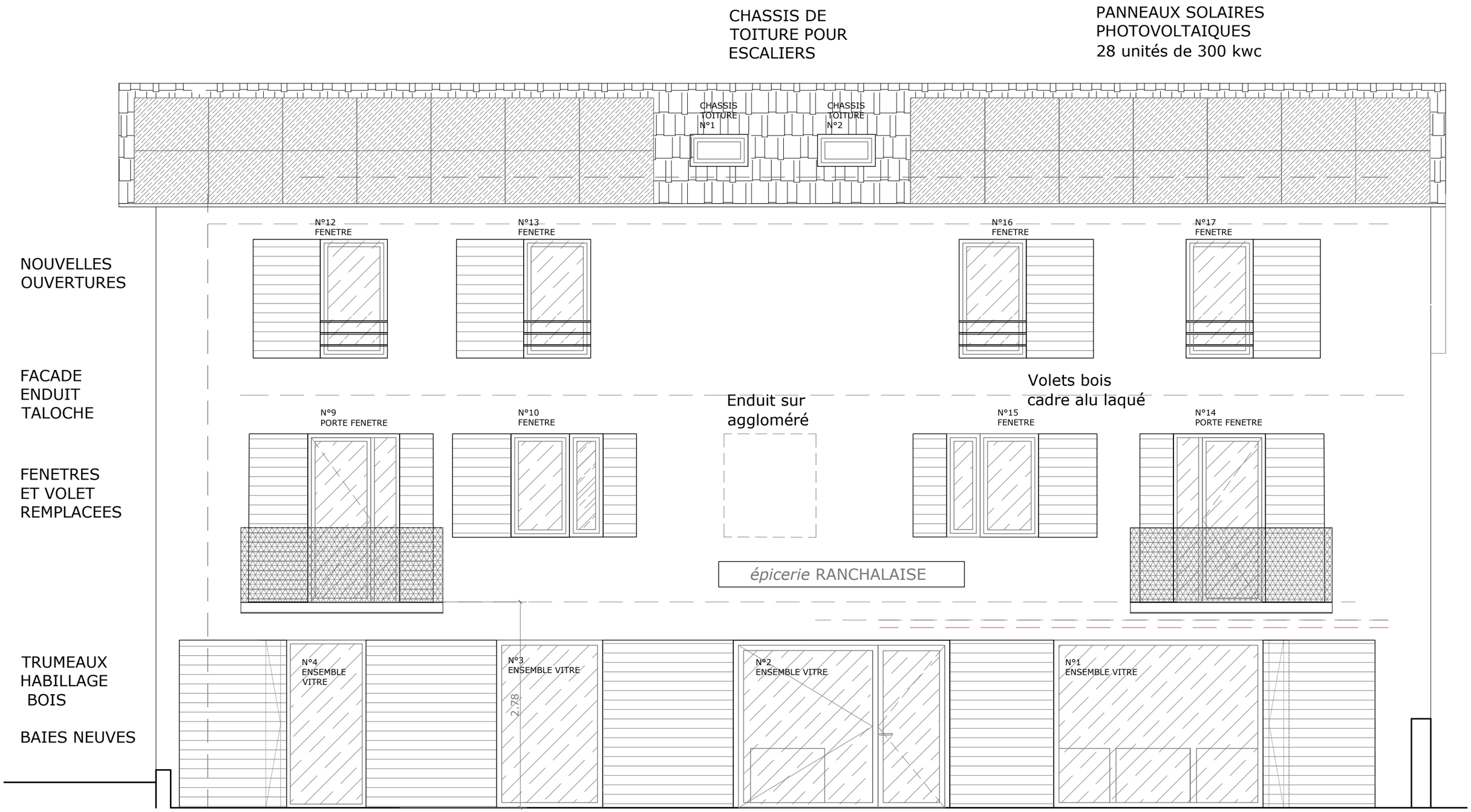

FACADE NORD OUEST

Echelle 1/100 eme

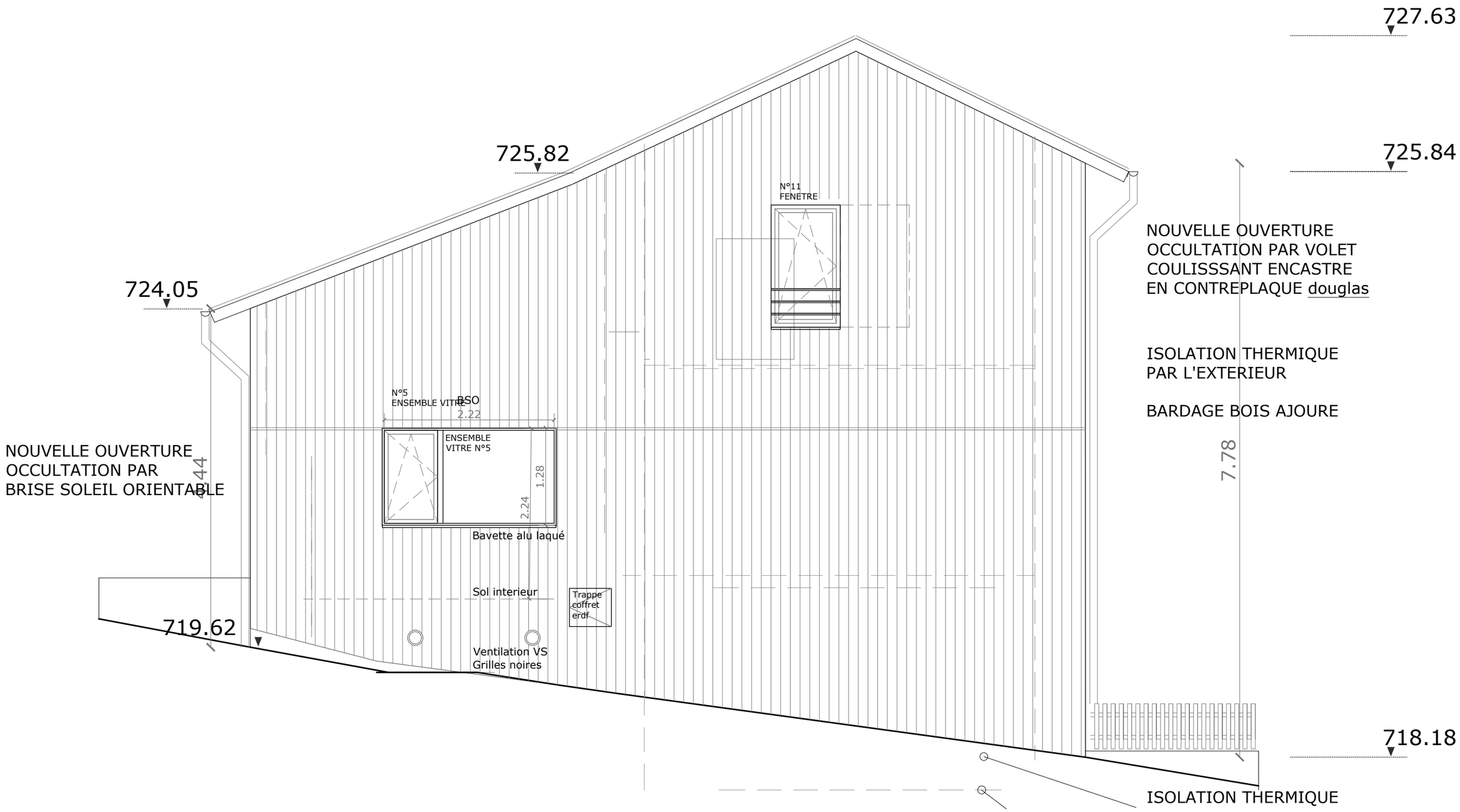

FACADE NORD EST

Echelle 1/100 eme

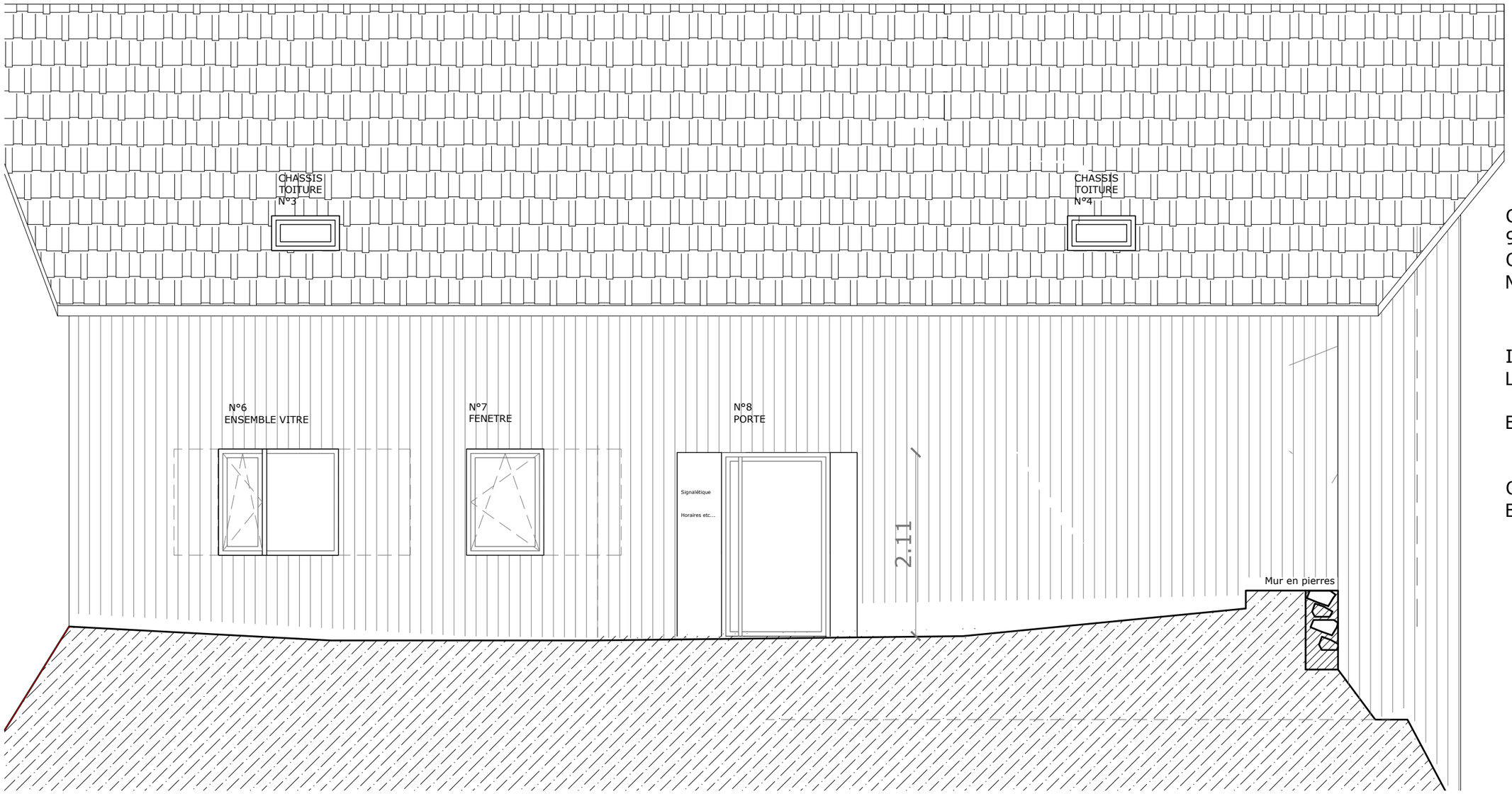

CHASSIS DE TOITURE
98*78
OCCULTATION
MOTORISEE

ISOLATION THERMIQUE PAR
L'EXTERIEUR (En façade Nord)

BARDAGE BOIS AJOURE

OUVERTURES MODIFIEES
Brise Soleil Orientables

FACADE SUD EST

Echelle 1/100 eme

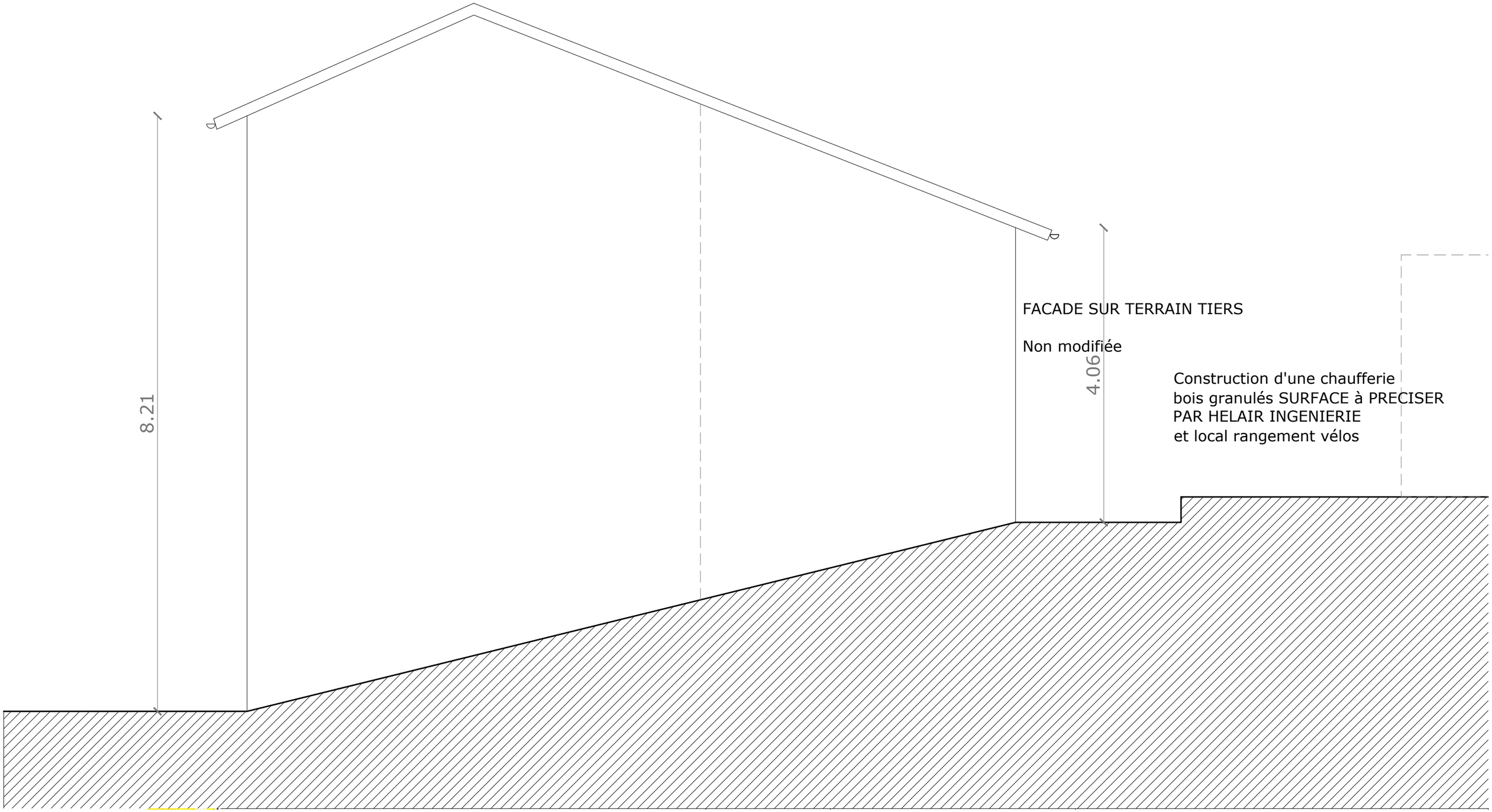

PLAN REZ DE COUR

Echelle 1/50 eme

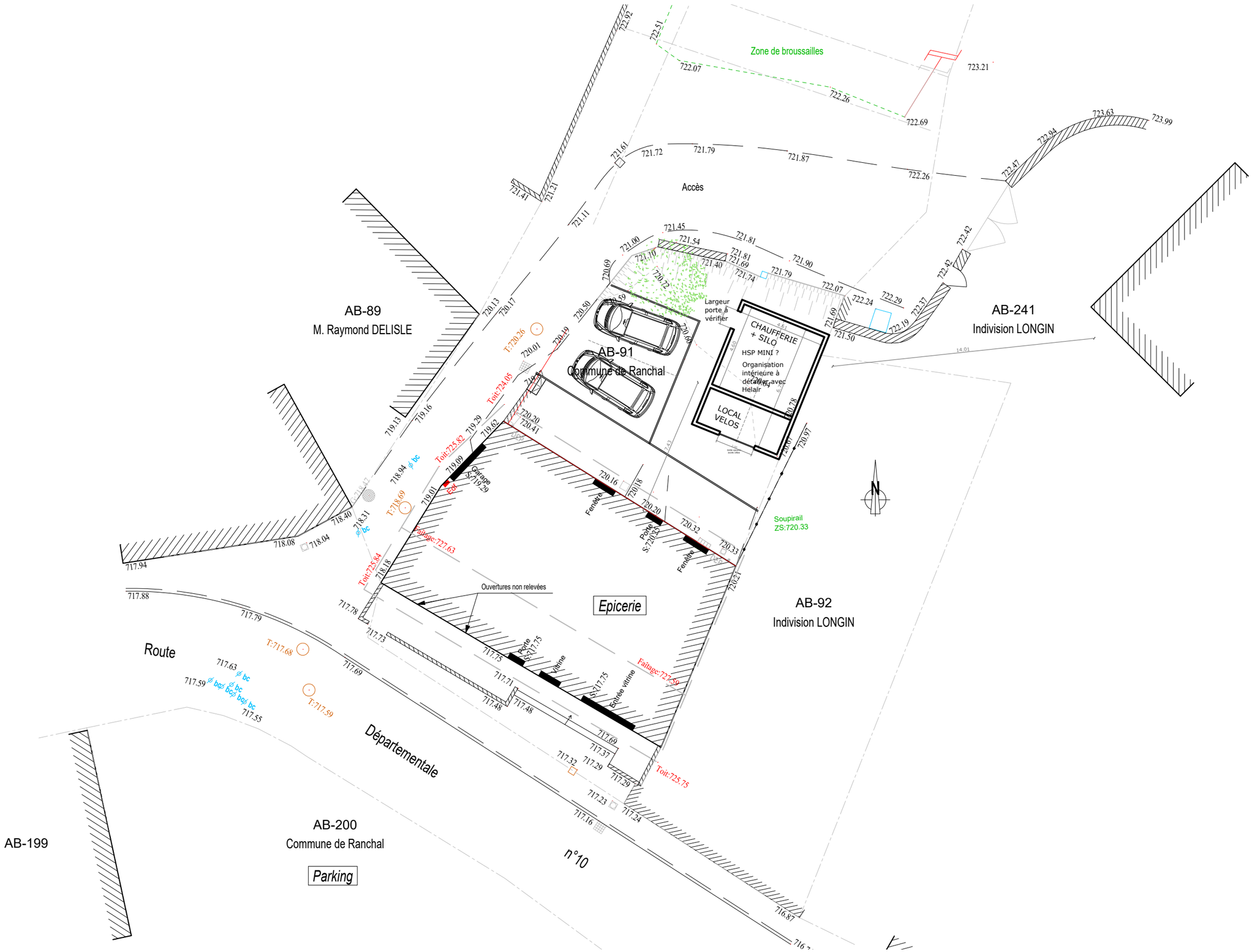

PLAN REZ DE CHAUSSEE

Echelle 1/50 eme

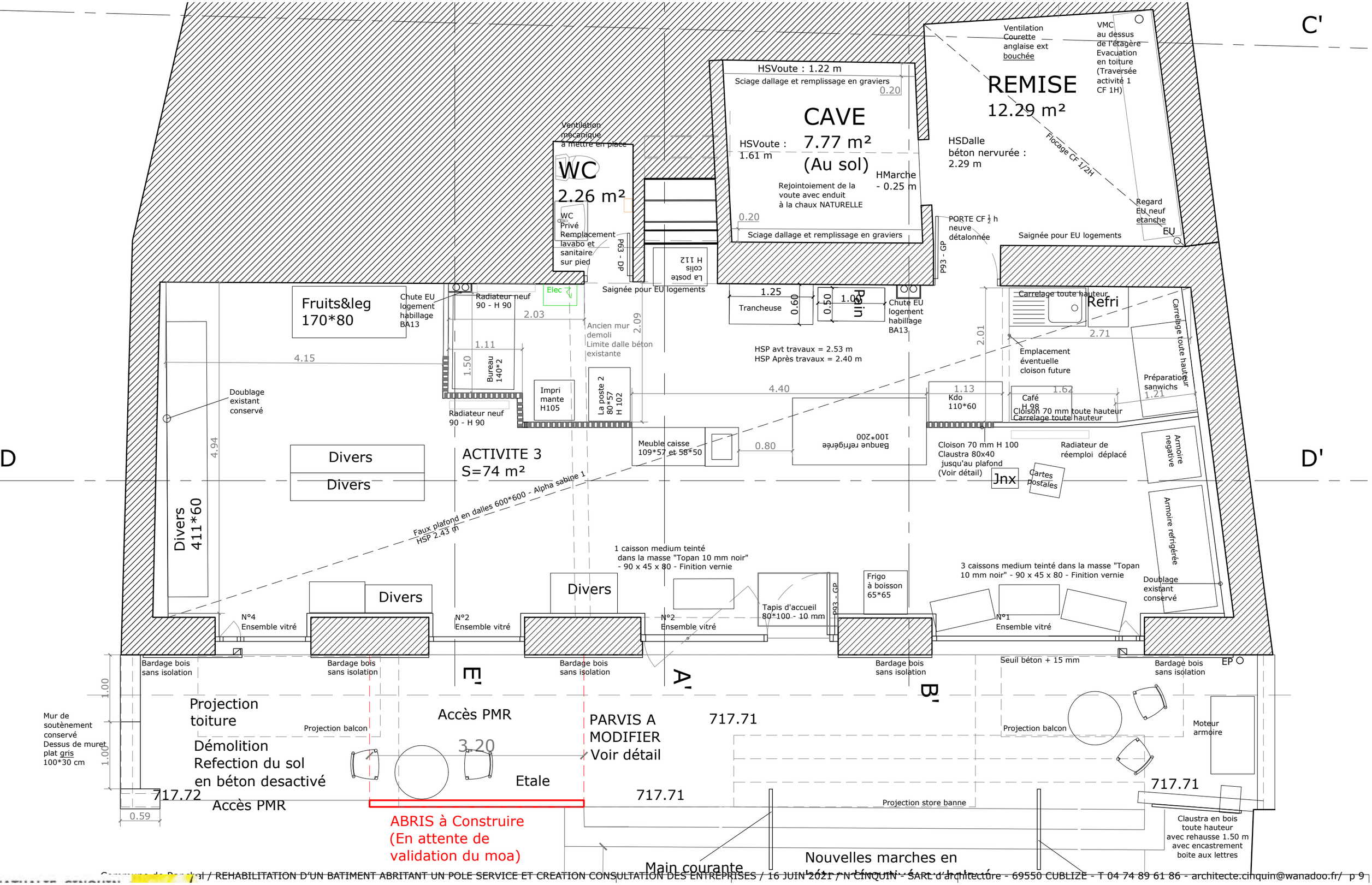

PLAN ETAGE 1

Echelle 1/50 eme

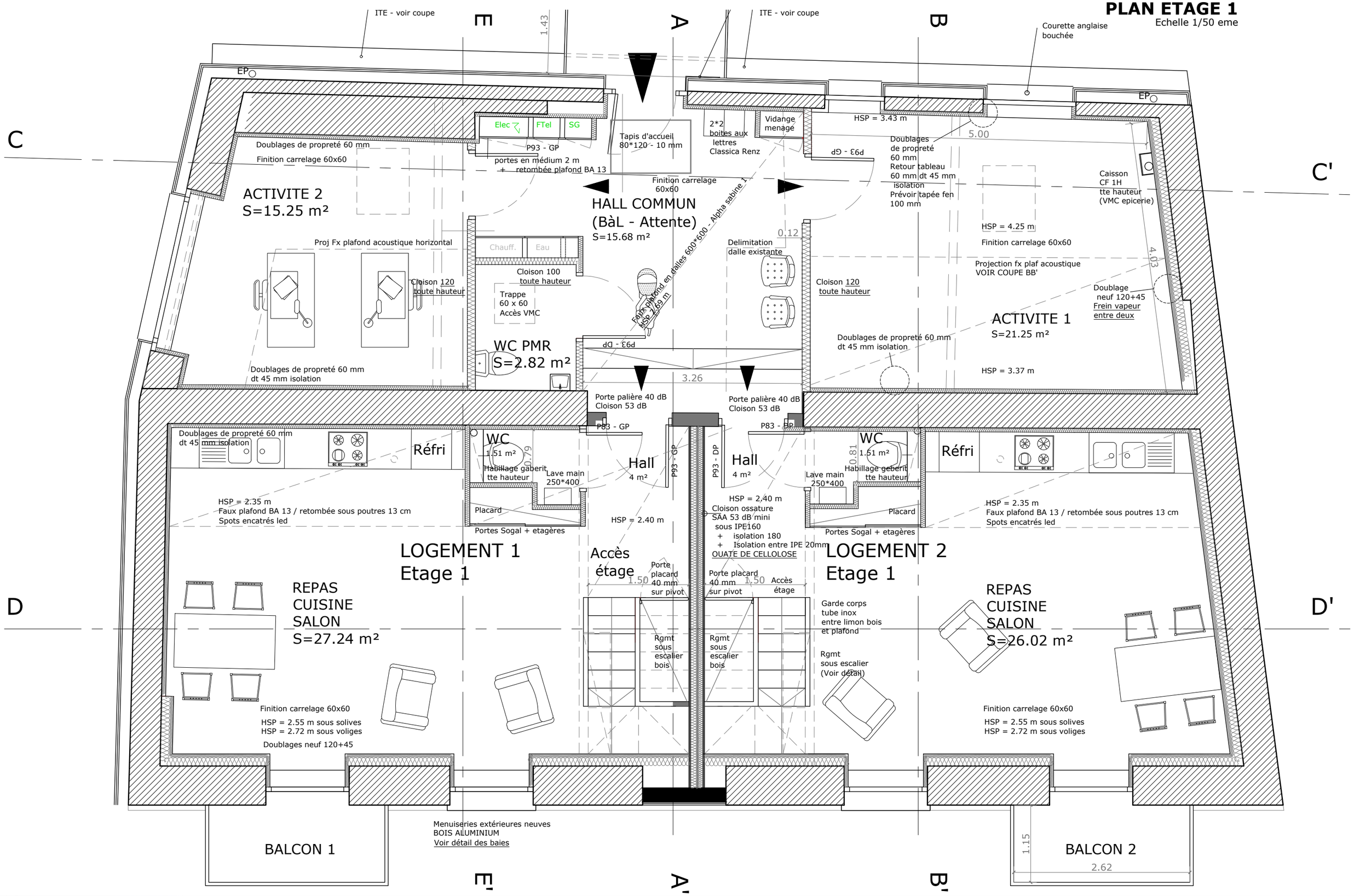

PLAN ETAGE 2

Echelle 1/50 eme

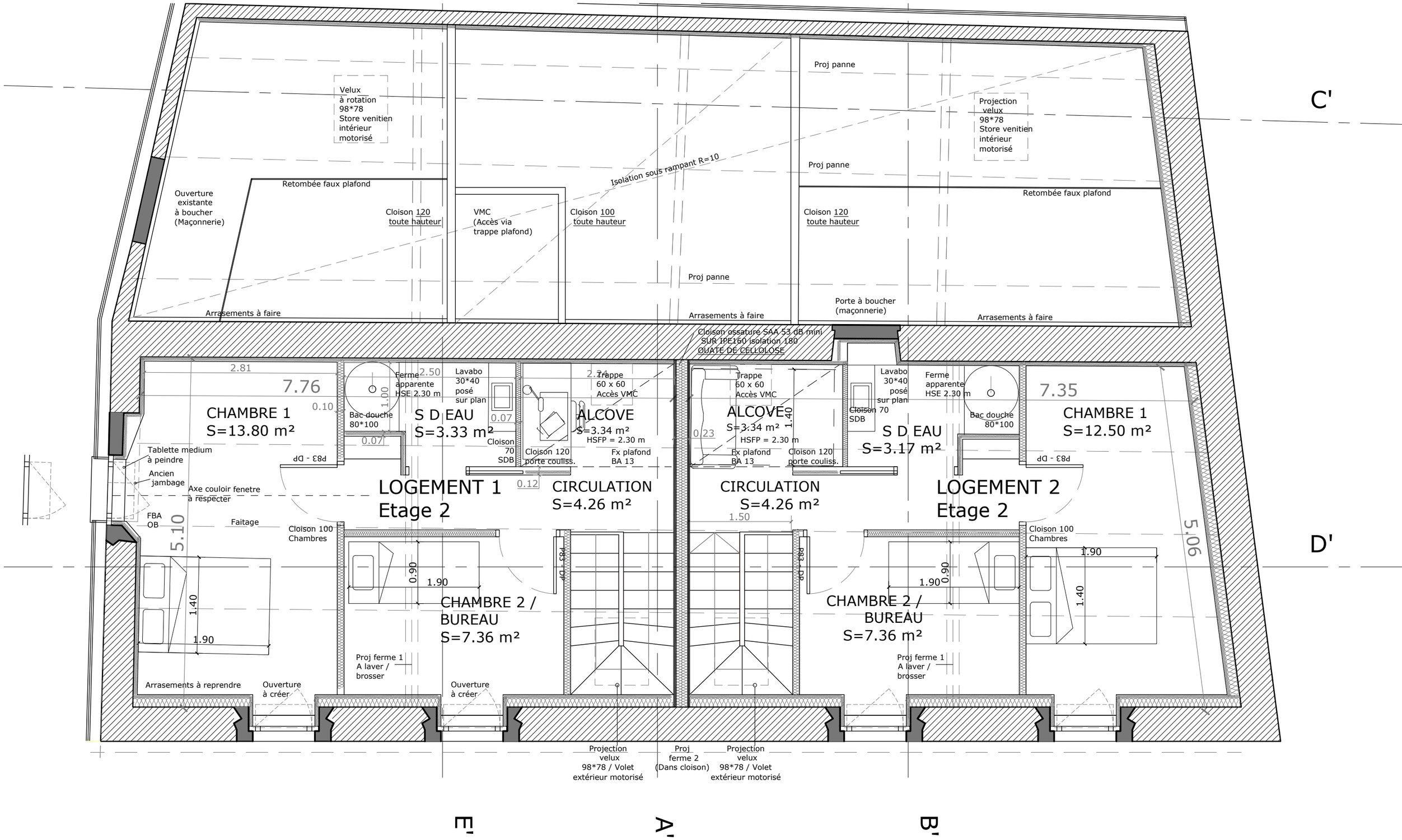

COUPE BB''

Echelle 1/50 eme

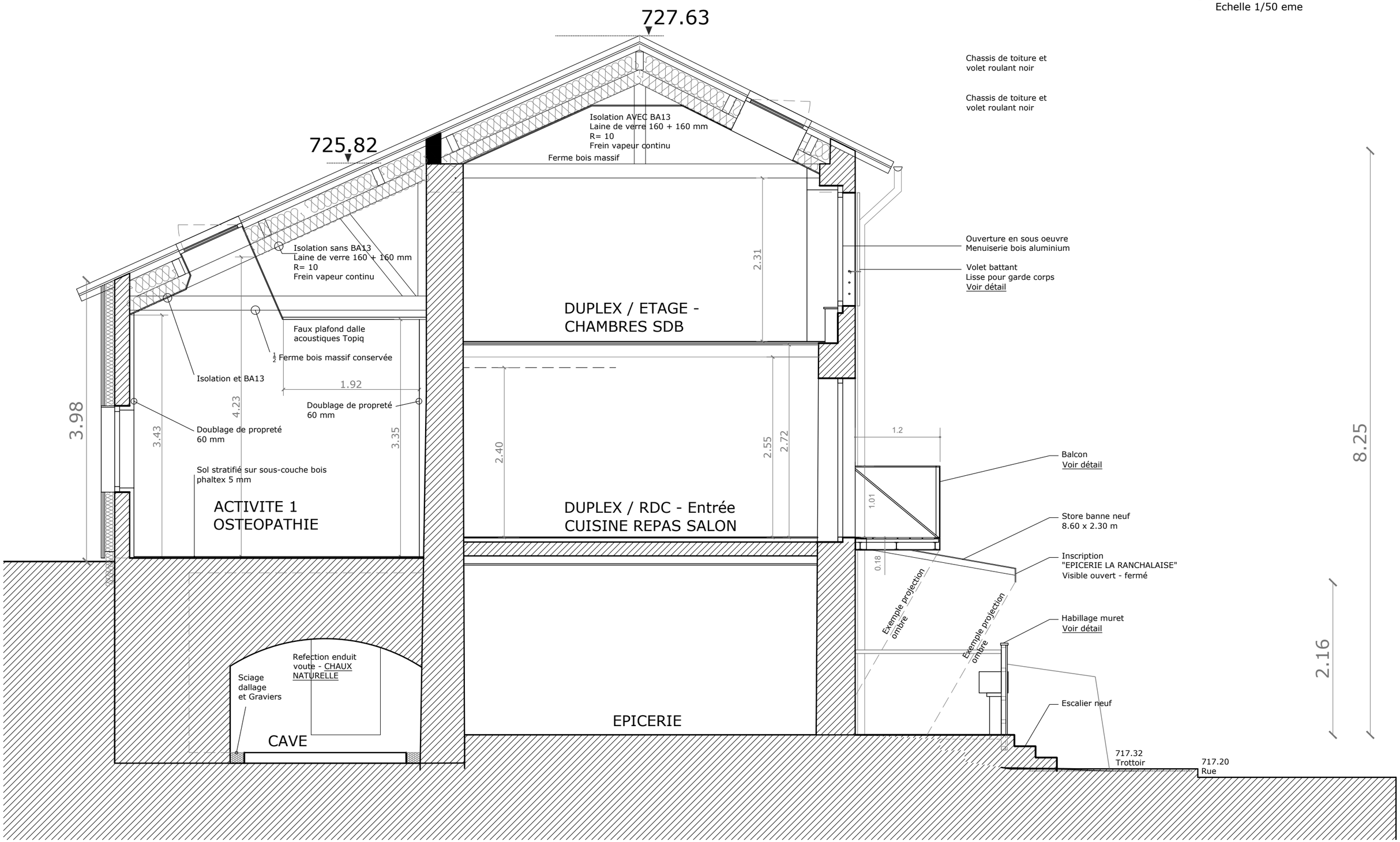

CHOIX N°1 - FACADE AVEC STORE ET ABRIS

CHOIX N°2 - FACADE AVEC 1 STORE UNIQUEMENT

CARNET DE DETAILS

DETAIL DES BAIES

ACTIVITE 1

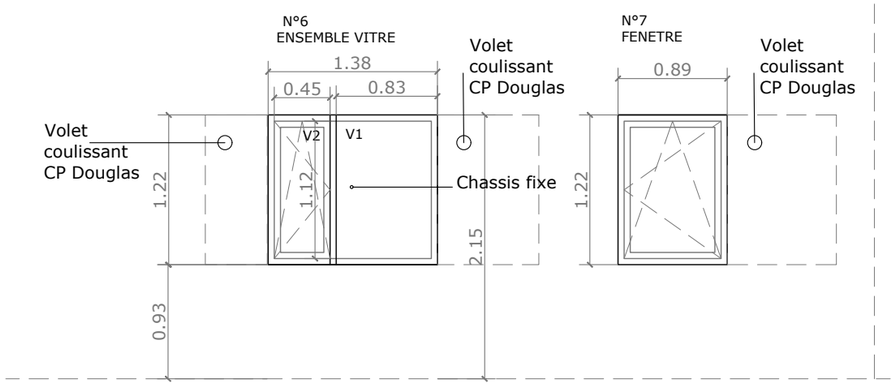

ENTREE HALL

Logements - activité 1 et 2

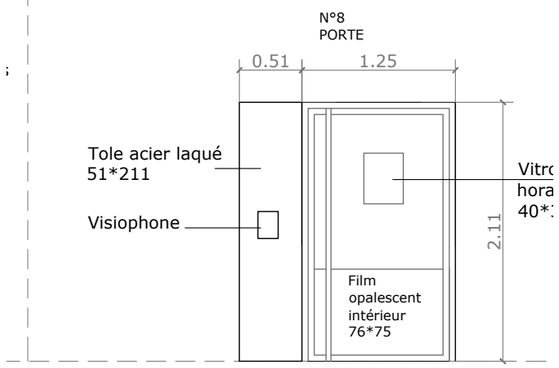

ACTIVITE 2

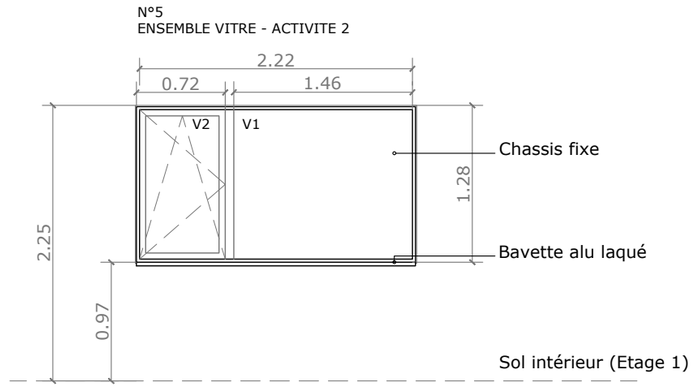

LOGEMENTS

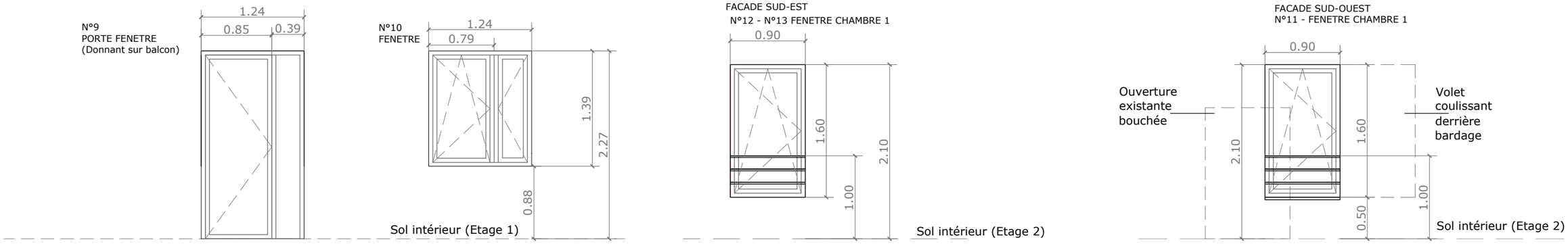

MAGASIN

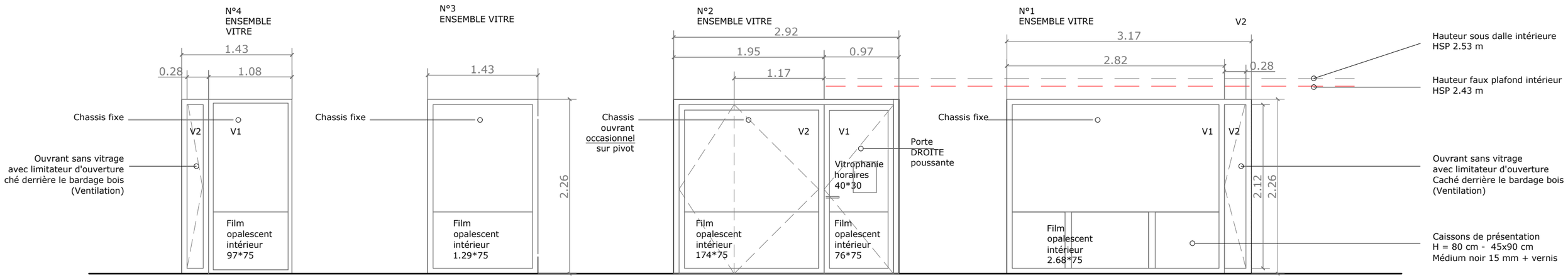

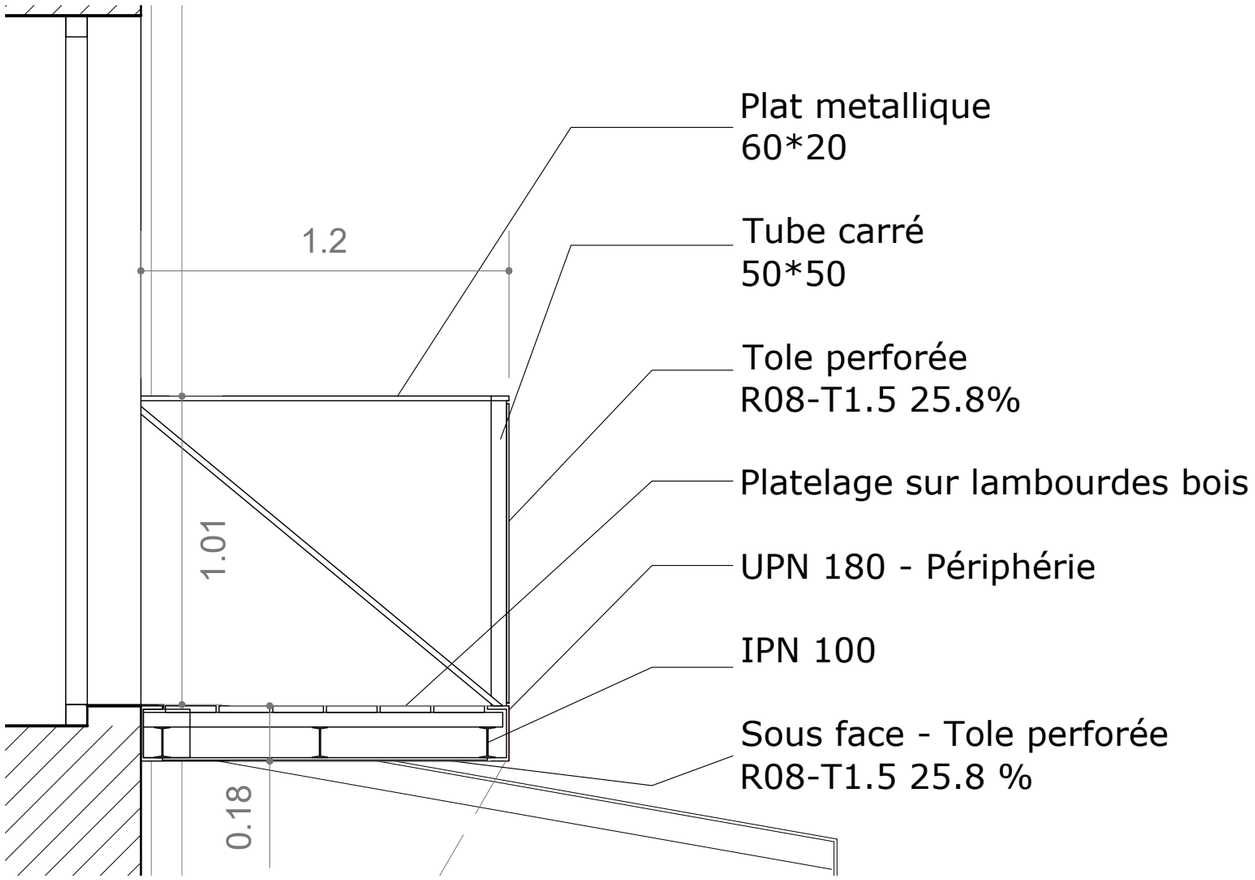

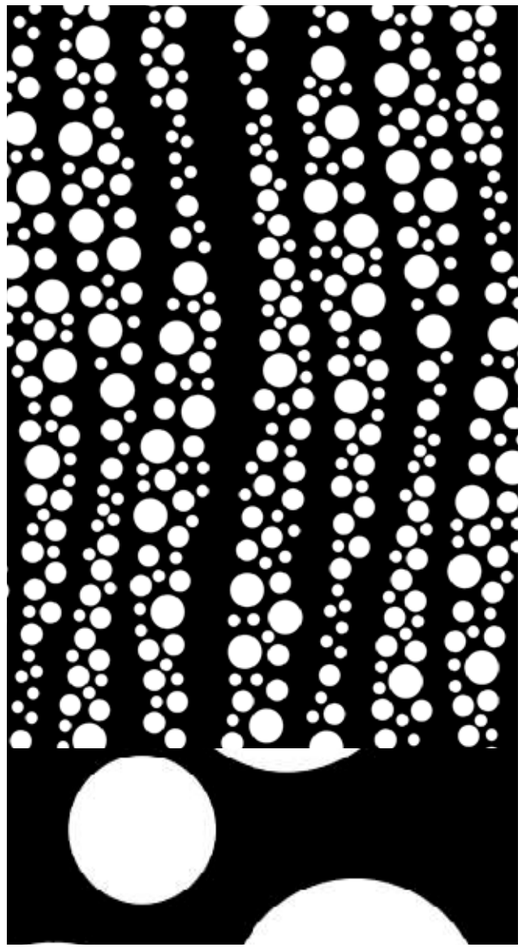

Motif envisagé pour le garde corps
" Gantois - Rythmic Exau"

Exemple de store avec lettrage sur bandeau

Exemple de bardage - Saturé gris - “Tremolo” de Piveteau bois sous réserve de validation des échantillons présentés par l’entreprise